奥村組の組織

(2024. 4. 1)
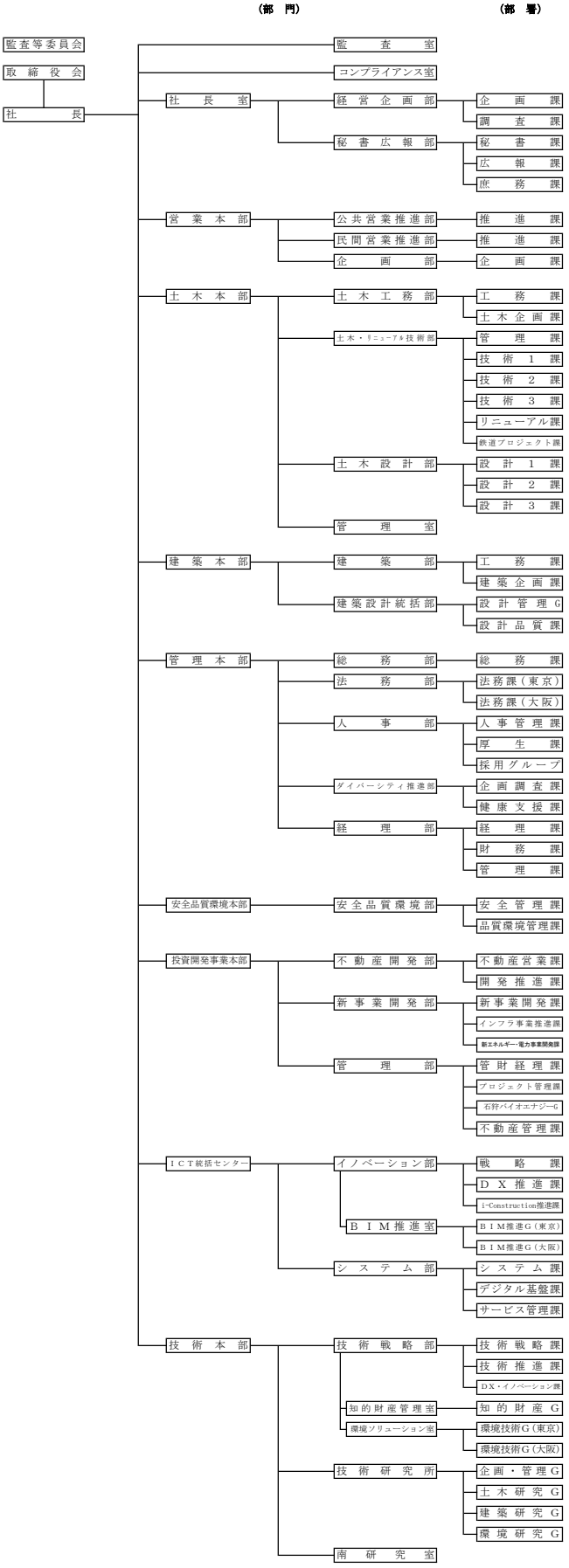
＜ 本 社 機 構 ＞